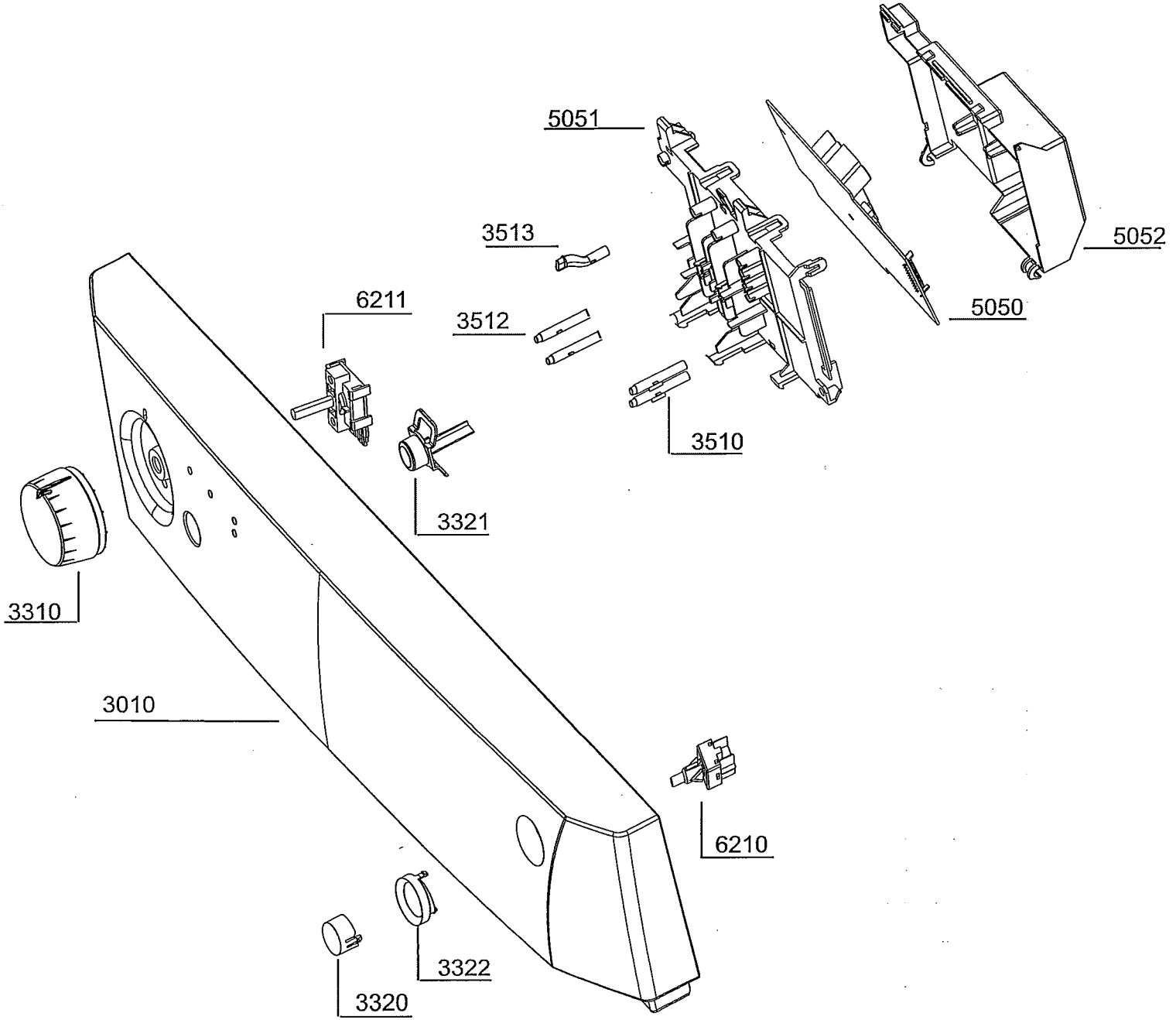
5051
5052
5050
3513
6211
3512
3510
3321
3310
3010
6210
3322
3320

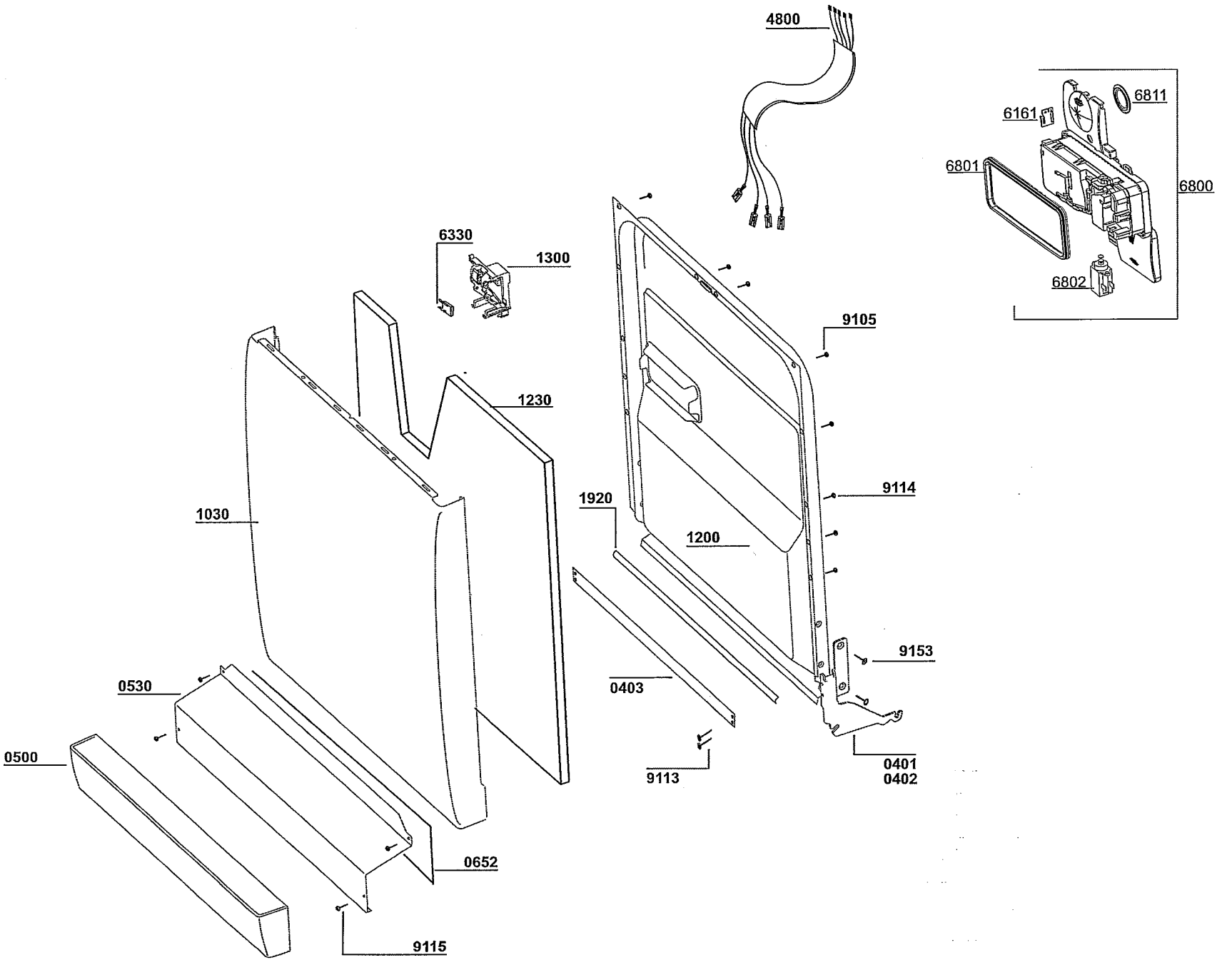
4800
6811
6161
6801
6800
6802
6330
1300
9105
1230
9114
1920
1030
1200
9153
0530
0403
0500
9113
0401
0402
0652
9115

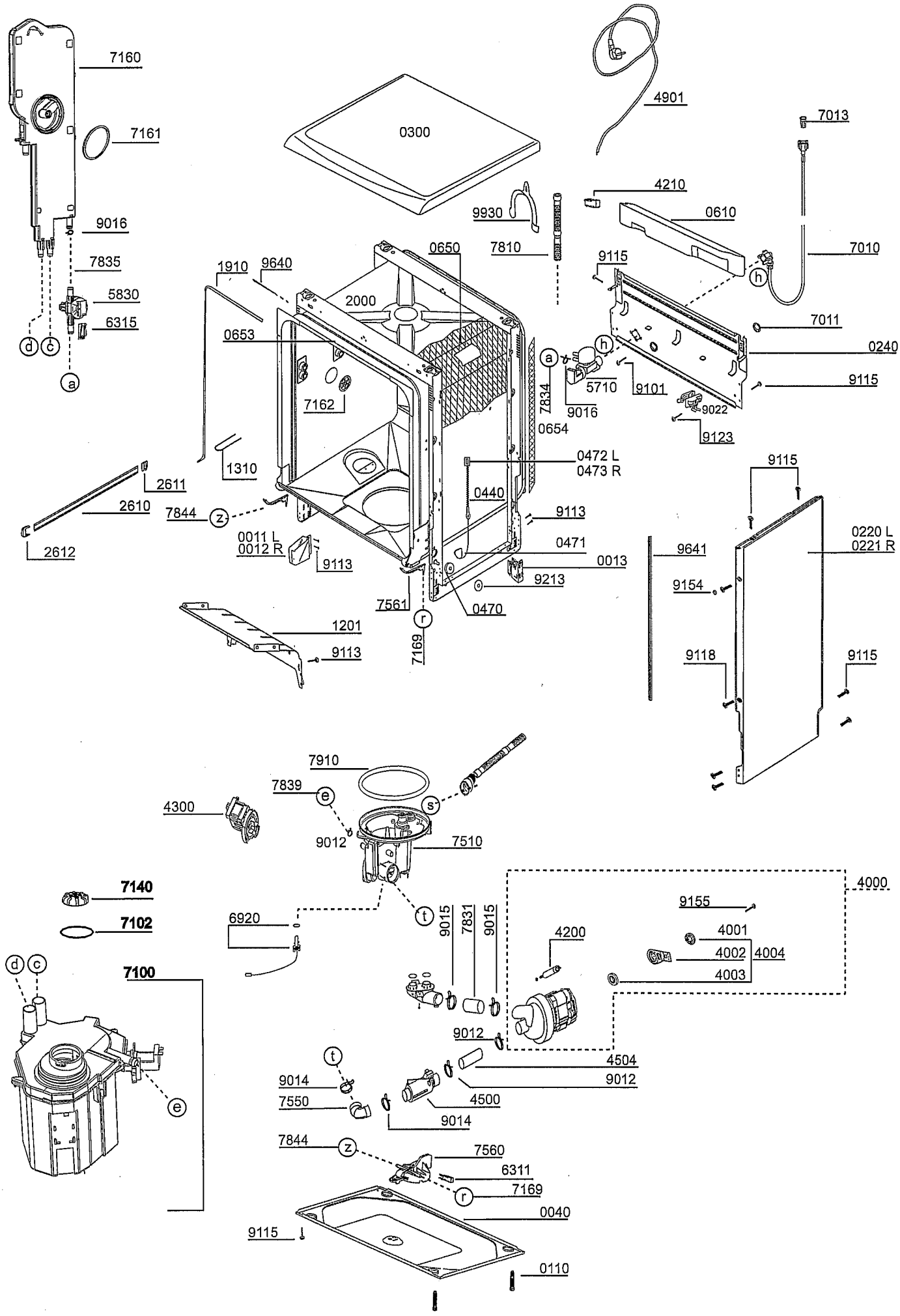
7160
7161
9016
7835
5830
6315
d
c
a
0300
4901
7013
4210
0610
9930
7810
0650
7010
h
9115
1910
9640
2000
0653
7011
0240
a
h
5710
9101
9115
7834
9016
9022
7162
0654
9123
1310
0472 L
0473 R
9115
2611
2610
7844
z
0440
9113
0220 L
0221 R
2612
0011 L
0012 R
9113
0471
9641
0013
9213
9154
7561
0470
r
1201
7169
9113
9118
9115
7910
7839
e
s
4300
9012
7510
4000
7140
9155
7102
6920
t
9015
7831
9015
4200
4001
4002
4004
4003
d
c
7100
9012
4504
t
9014
9012
7550
4500
9014
e
7844
z
7560
6311
7169
r
0040
9115
0110

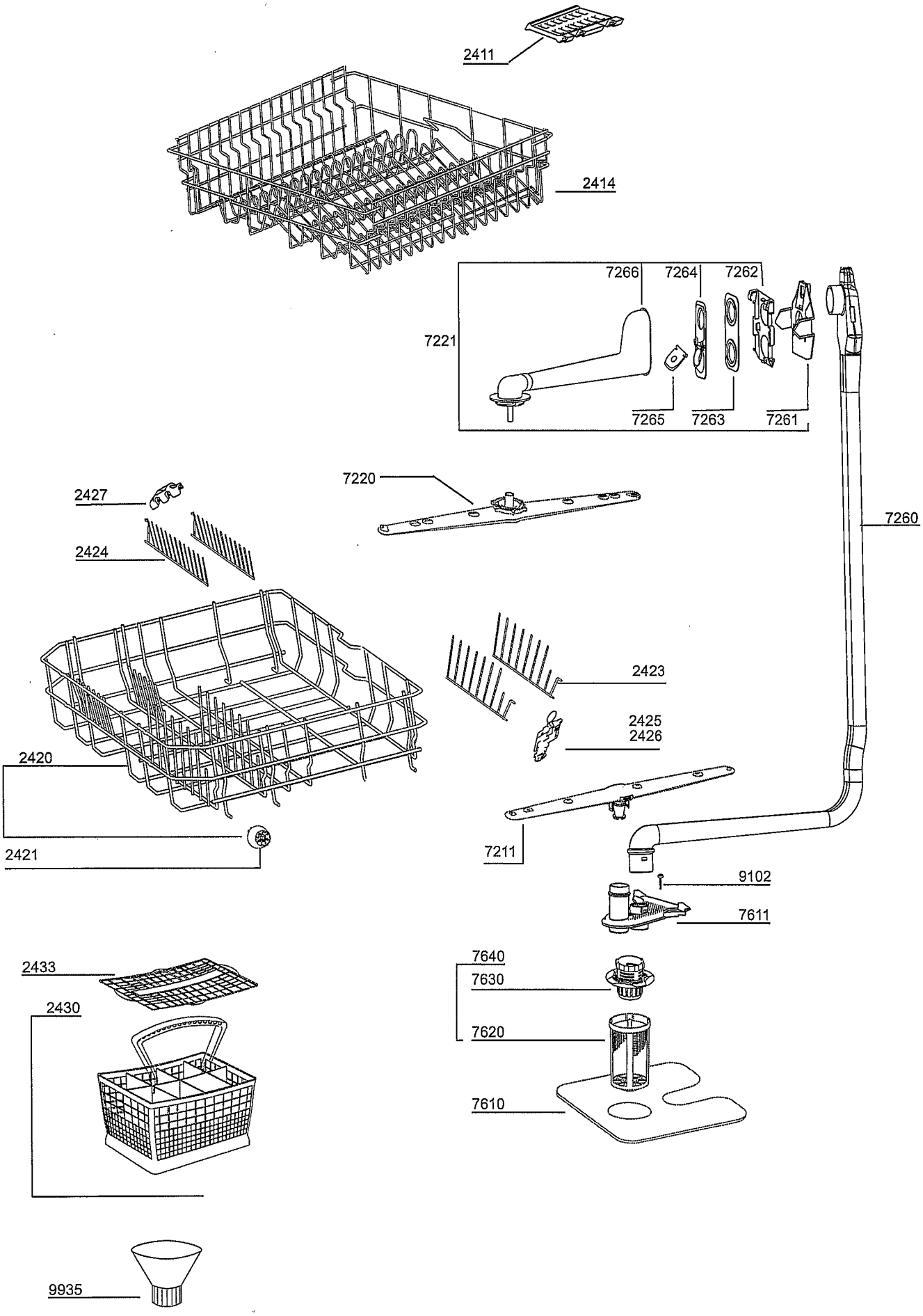
2411
2414
7266
7264
7262
7221
7265
7263
7261
7220
7260
2427
2424
2423
2425
2426
2420
2421
7211
9102
7611
2433
2430
7640
7630
7620
7610
9935